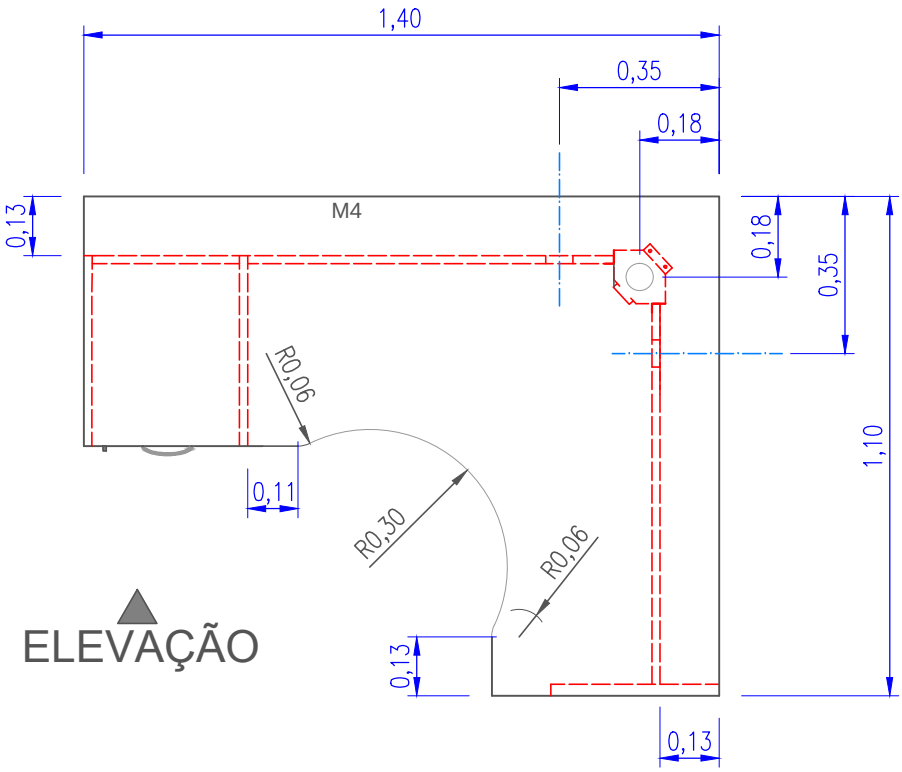

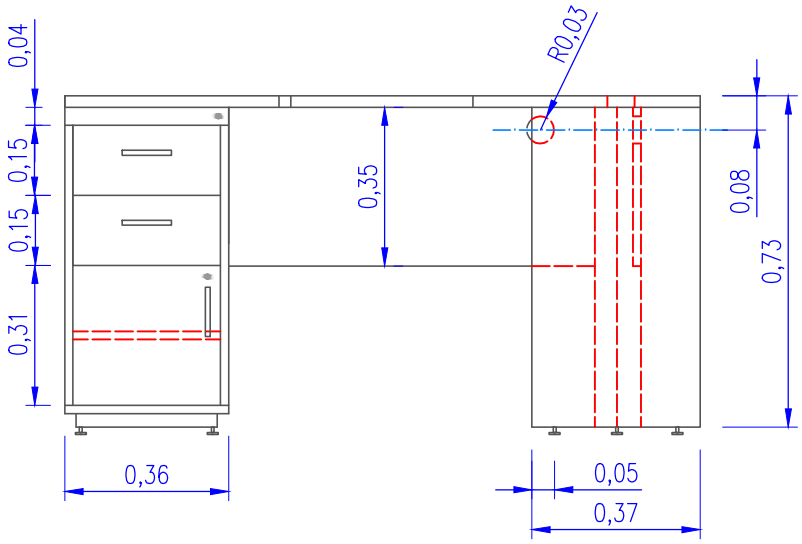

M3 - MESA

Especificações:

- TAMPO: MDP com espessura mínima de 25 mm;
- CORPO e SAIA: MDP com espessura mínima de 18 mm;
- GAVETEIRO: Fixo, em MDP com espessura mínima de 18 mm, 2 gavetas e 1 porta, ambas com chave e chave reserva;
- PÉS LATERAIS: Tipo PAINEL em MDP com espessura mínima de 18 mm e sapatas ajustáveis;
- PÉ CENTRAL: Tipo CARAMBOLA com pintura eletrostática epoxi-pó na cor "BEGE";
- PUXADORES: Metálicos tipo alça com acabamento ESCOVADO;
- REVISTIMENTO: Laminado Melamínico BP em ambas as faces no padrão "MAPPLE BILBAO";
- PASSA FIOS: (3X) com diâmetro de 60 mm com acabamento em PVC na cor "BEGE";

OBS.: 1- Trazer amostras de todos os acabamentos para aprovação prévia da comissão de fiscalização;
2 - Atentar para as medidas de recuos e posicionamentos dos pés e saias bem como a profundidade da gaveta e armário.

TRIBUNAL DE CONTAS DO ESTADO DE SÃO PAULO			
TÍTULO MOBILIÁRIO DIRETORIA DE TECNOLOGIA - DTI - ANEXO II			FOLHA
ASSUNTO M3 - MESA	ESCALA 1:60	DATA 01/04/2016	