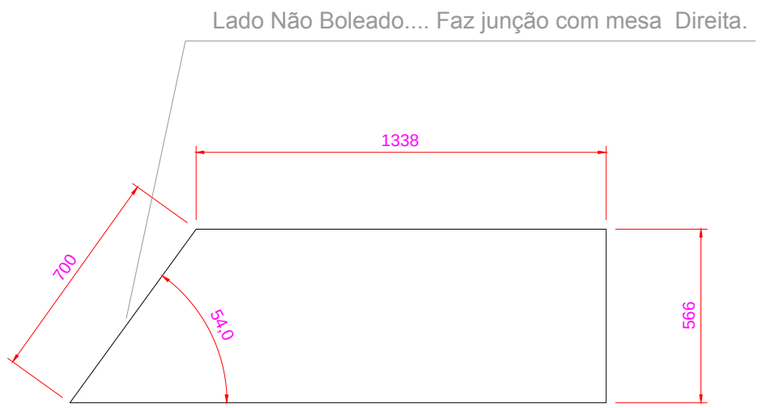

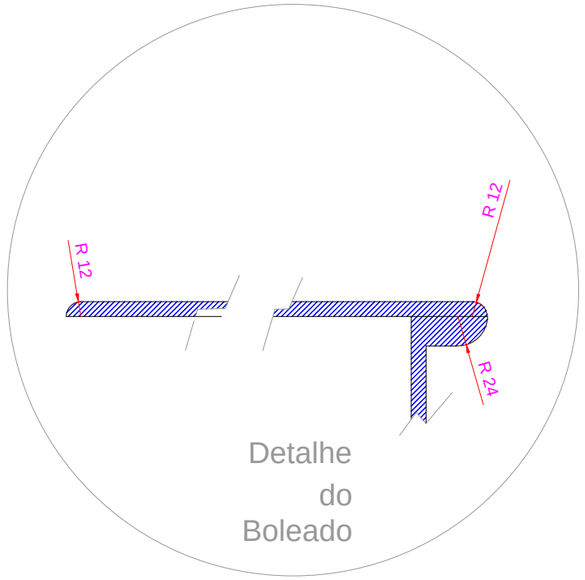

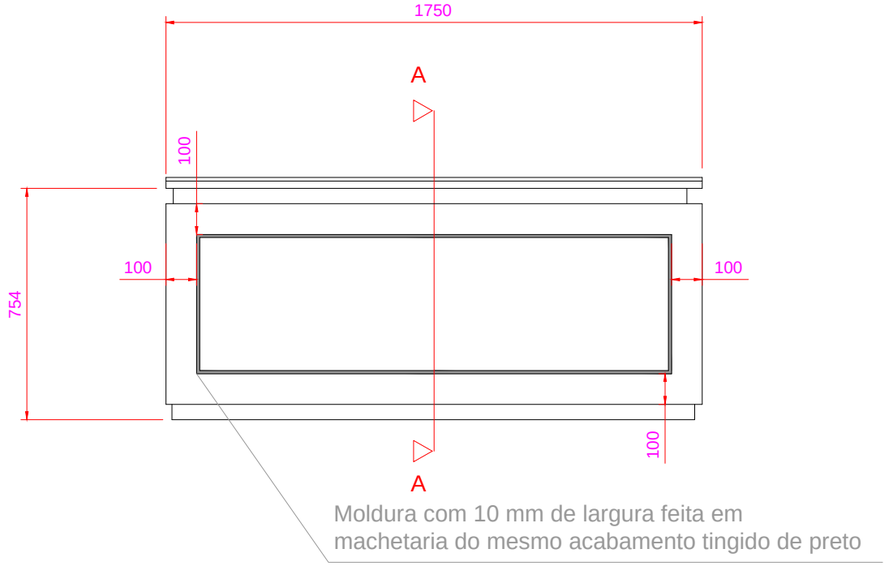

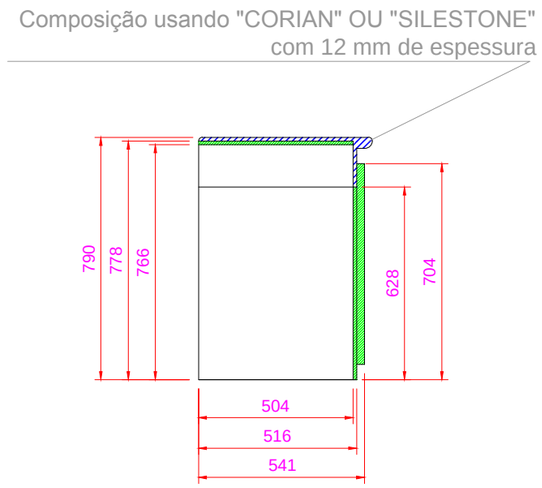

TRIBUNAL DE CONTAS DO ESTADO DE SÃO PAULO		
ASSUNTO AUDITÓRIO		
TITULO MLRD - MESA LATERAL RETA DIREITA	FOLHA: 04	ESCALA: 1:50